# 第6回富山新聞社杯 富山県オープン

予選　4　組

会場　ANTS
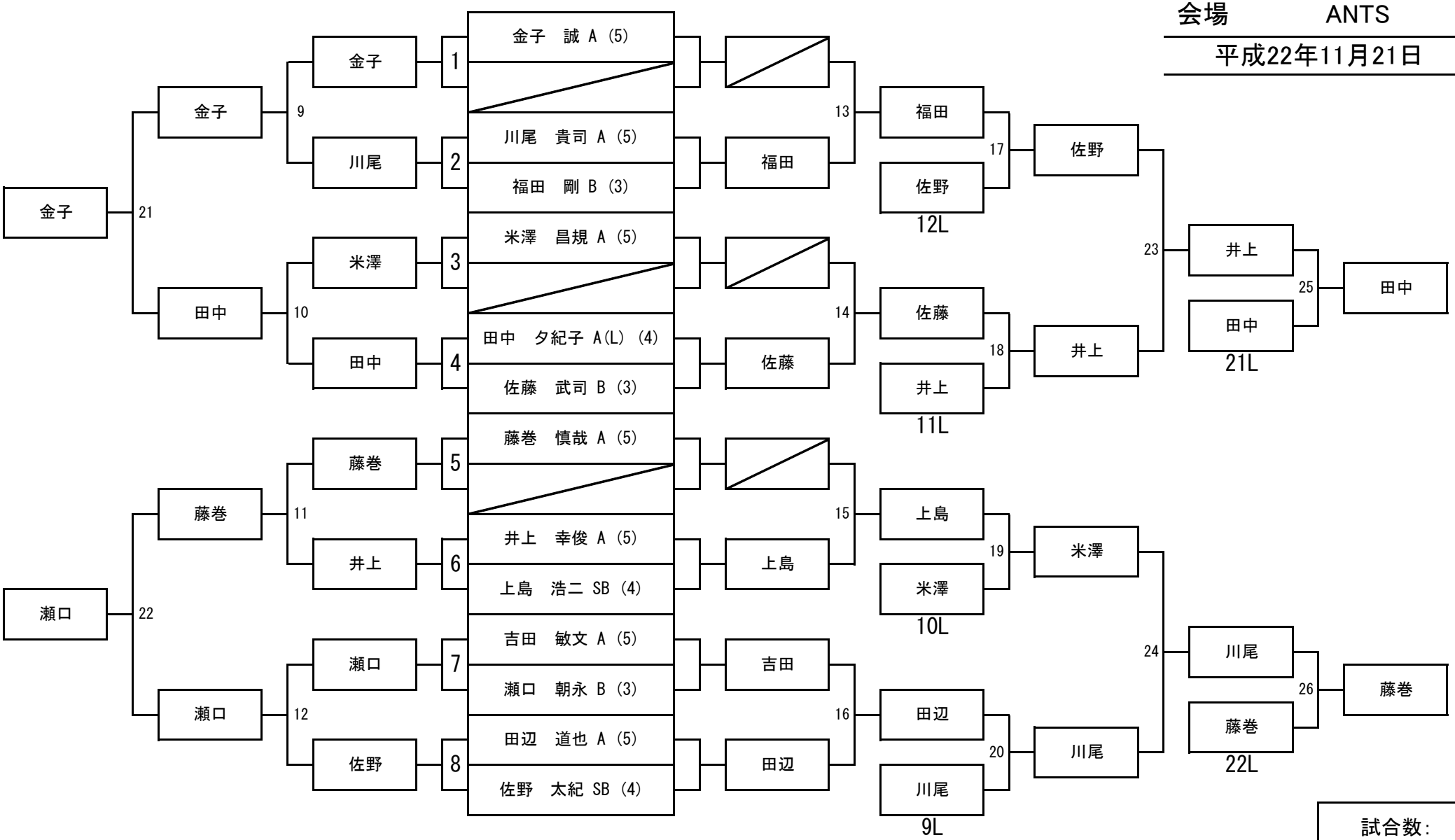
平成22年11月21日