第15回富山県ビリヤード選手権

※必ずスコアシートを回収してください。

A　クラス　1　　組

会場　REVOLVER

平成22年9月26日

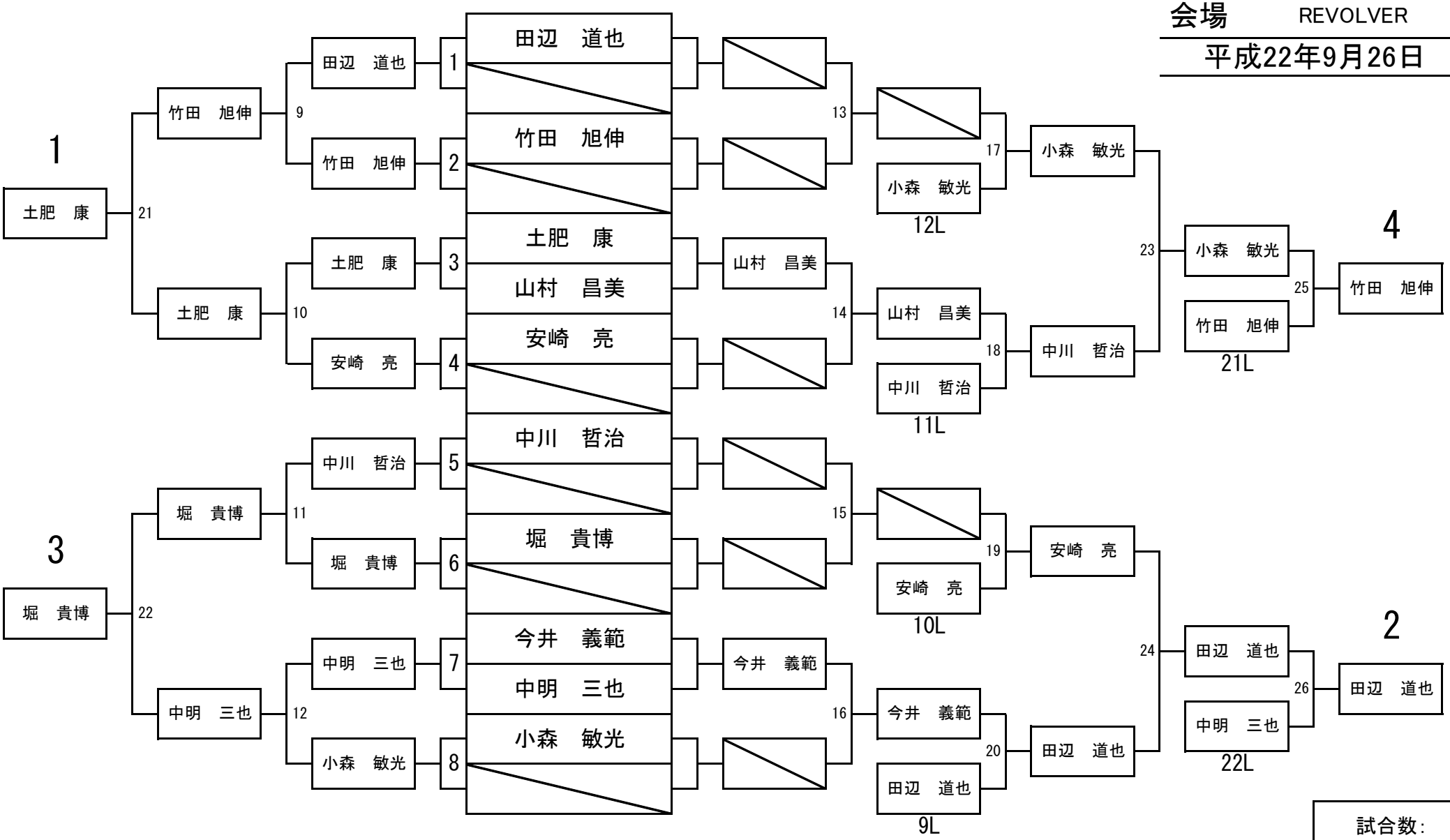

試合数: