第3回黒部市長杯争奪ナインボール選手権大会

B　クラス　2　　組

会場　ZEUS

平成21年4月5日

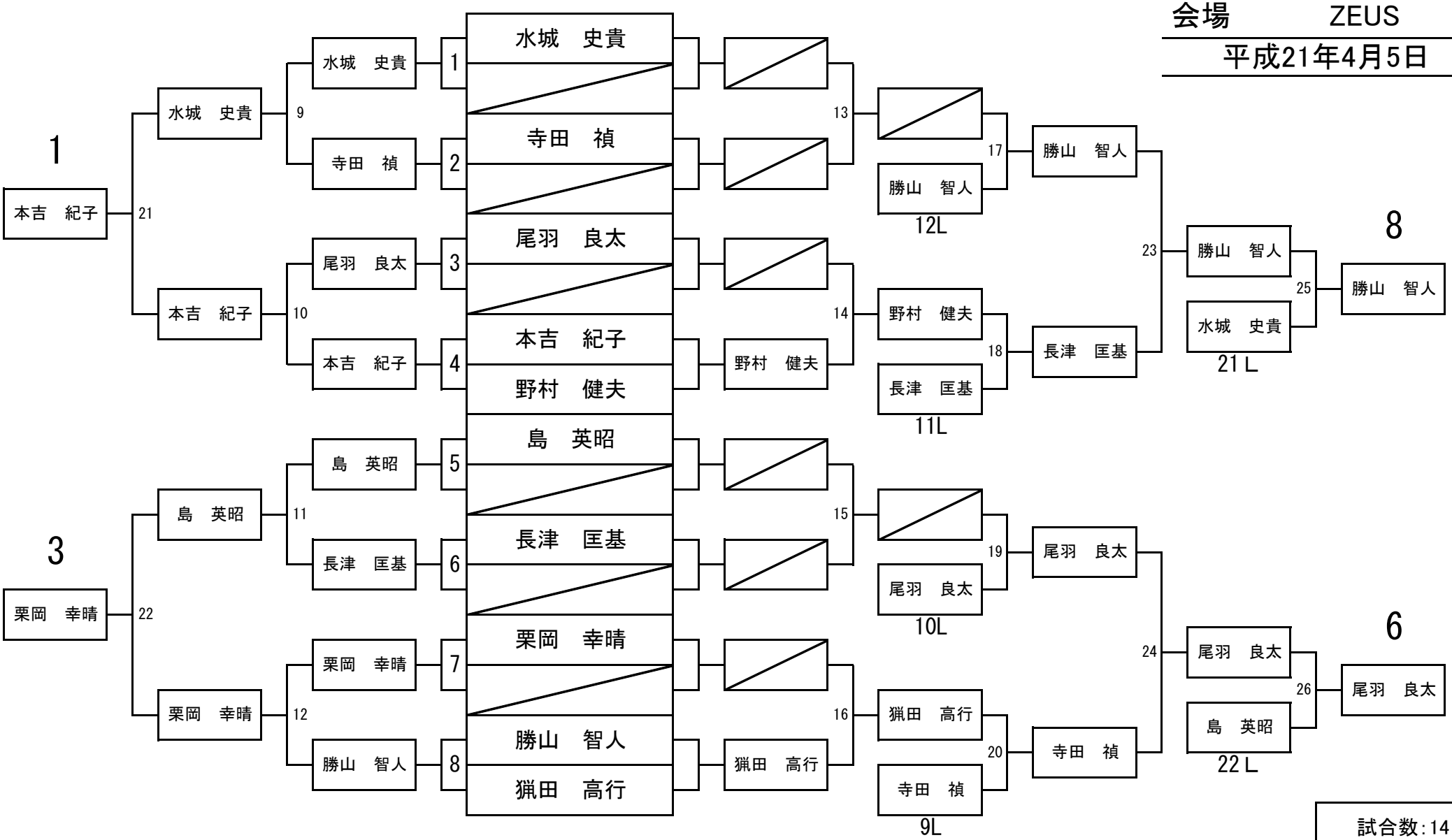

試合数:14